DS-600 KTP LIESIKUVUN ASENNUS- JA KÄYTTÖOHJE

AJASTINLIESIKUPU

DS-600 KTP liesikupua käytetään keittiön kohdepoistolaitteena, joka on kytketty kerrostalon koneellisen poiston yhteiskanavajärjestelmään. Ilmanvaihtoa tehostetaan ajastimella toimivalla sulkupellillä.

Painokytkimellä sulkupelti avautuu ja ajastin pitää sulkupellin auki 60 min. Sulkupelti voidaan sulkea myös painamalla painokytkintä uudestaan.

Liesikuvussa on toiminto joka tarkistaa sulkupellin toiminnan kerran vuorokaudessa käyttämällä sulkupellin auki.

DS-600 KTP KUVUSSA ON;

-kumitiivisteinen kanavaliitäntä d 125 mm
-työskentelyvalo LED 2x 2,2w
-metallikudoksinen rasvasuodatin
-60 min ajastin sulkupellissä
-palorajoitin sulkupellissä

LIESIKUVUN SÄÄTIMET

TYÖSKENTELYVALON KYTKIN

SULKUPELLIN KYTKIN
- ajastin 60 min
- merkkivalo sulkupellin auki asennolle

LIESIKUVUN SULKUPELLIN KÄYTTÖ

- Sulkupellin kytkintä painamalla sulkupelti avautuu, merkkivalo syttyy ja ajastin pitää sulkupellin auki n.60 min.
- sulkupelti voidaan sulkea myös painamalla kytkintä uudestaan

LIESIKUVUN HUOLTO

Likaantunut metallikudoksinen rasvasuodatin on pestävä vähintäin kerran kuukaudessa ettei ilmanvaihto heikkene eikä aiheudu palovaaraa.

Astianpesukoneen aineet saattavat tummentaa sen alumiiniosia. Suodatin saadaan pesuun työntämällä pohjalevyssä olevia kannakkeita taaksepäin jolloin pohjalevy on irroitettavissa.

ÄLÄ LIEKITÄ LIESIKUVUN ALLA!

LAMPUN VAIHTO

Liesikuvussa on 2 kpl led valaisinta jotka ovat vaihdettavissa liesikupun rungon alaosan irroittamalla.

Katkaise jännite liesikuvulta esim. ryhmäkeskuksen sulakkeelta
Irroita johdon suojus (1) 4 ruuvia.
Irroita rungon alaosan (2) 4 ruuvia
Irroita lampun johto liittimestä (3)
Paina lampun jousia sisäänpäin yhtä aikaa (4)

Lampun tyyppi:VOSSLOH-SCHWABE DiscLine
3,4V 2,17W

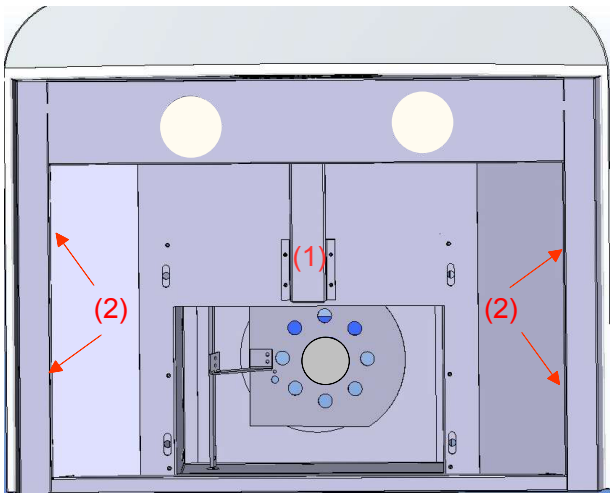

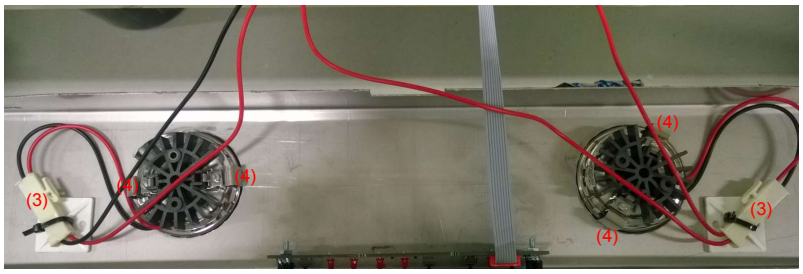

DEEKAX Air Oy
Patruunapolku 4 Puh. 0207 912550
79100 LEPPÄVIRTA www.deekaxair.fi

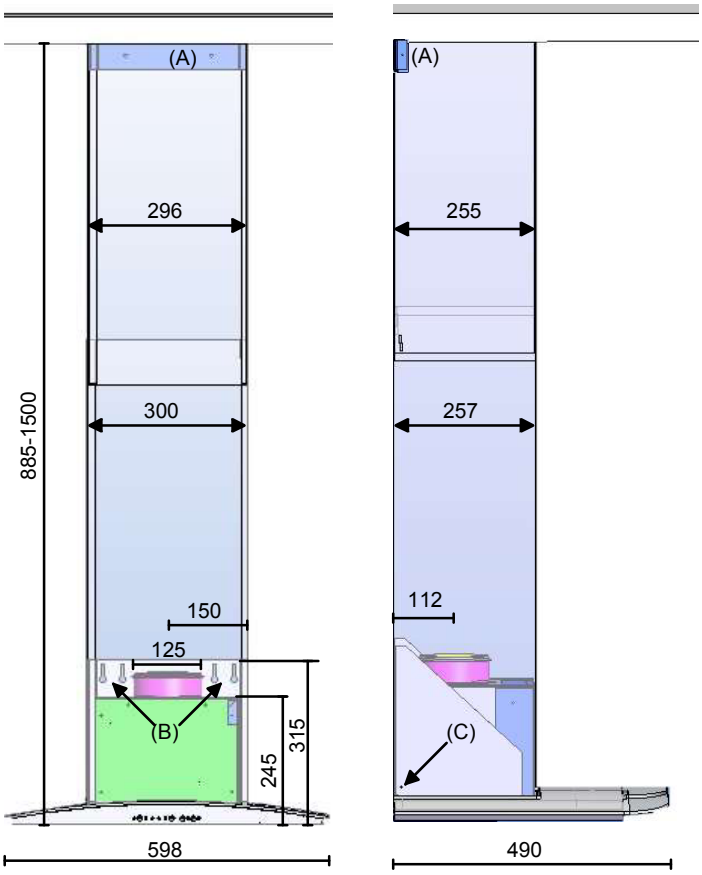

DS Liesikuvun asennus

Kiinnitä ylähormin asennuskannake (A) kannakkeen keskilinja kuvun keskilinjalle seinään, kattoa vasten.

Kiinnitä liesikupu seinään kuvun taka-reunasta (B)
Kuvun pohjalevyn ja sähkölieden vähim-mäis etäisyys on 550 mm.

Kytke kanavisto teräksisellä kierresauma kanavalla, varmista ja tiivistä liitokset.

Asenna sähkökytkennät.

Asenna ylempi (lyhyempi) ja alempi hormi yhtä aikaa liesikuvun päälle.
Kiinnitä ylempi hormi sivuilta ruuveilla asennuskannakkeeseen (A)
Kiinnitä alempi hormi sivuista ruuveilla (C)

Tarkasta mittauksella poistoilmavirta ja säädä tarvittaessa perusilmanvaihto.

ILMÄÄRÄN MITTAUS

Ilmavirran säätö:

Perusilmanvaihto (sulkupelti kiinni) säädetään mittaamalla kanavan alipaine mittayhteestä ja tulppaamalla tarvittava määrä säätöreikiä.

Tehostusilmanvaihdon (sulkupelti auki) ilmavirta nähdään vastaavasti auki-olevien reikien perusteella käyrästöstä.

$q_v = k \times \sqrt{\Delta p_m}$

Perusilmanvaihto		Tehostusilmanvaihto	
reikiä auki	k-kerroin	reikiä auki	k-kerroin
4	0,8	4	3,0
5	1,0	5	3,2
6	1,2	6	3,5
7	1,4	7	3,7
8	1,6	8	4,0

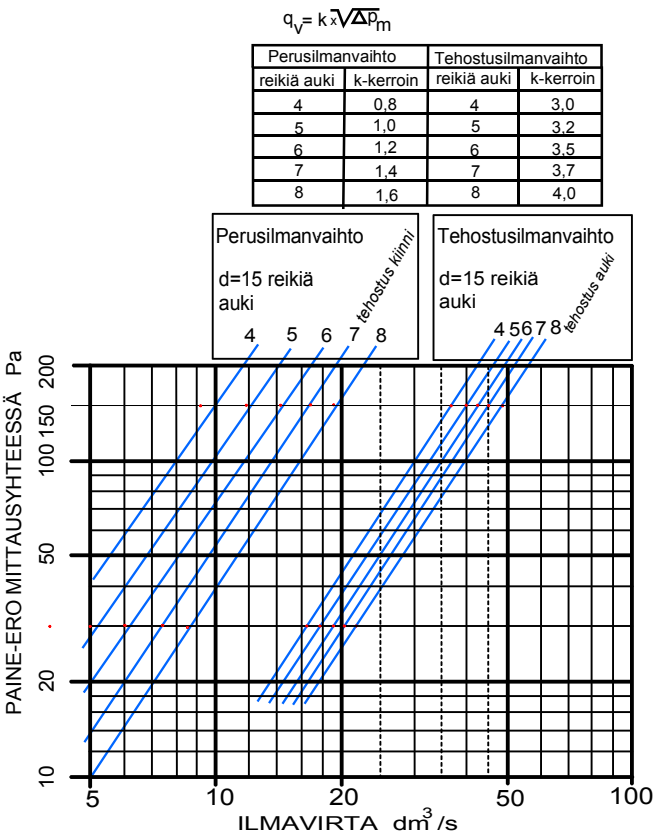

SÄHKÖKYTKENNÄT

Sähkötyöt suorittaa oikeudet omaava asentaja
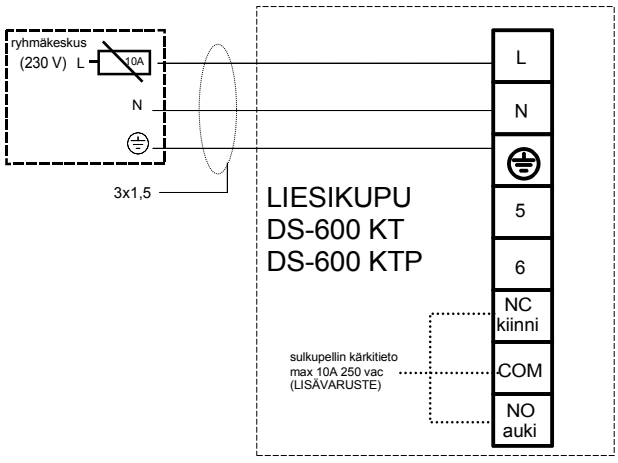
Sähkönsyöttö liesikuvulle tuodaan omalta sulakkeeltaan sähkökeskuksesta.